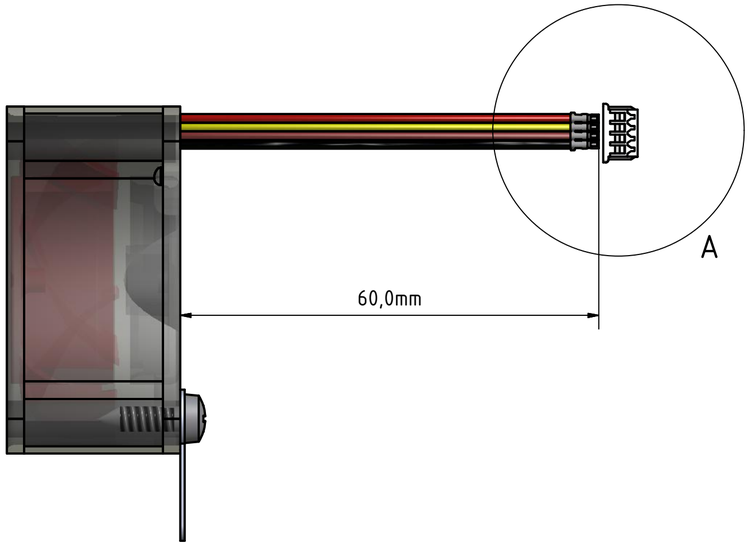

A (4 : 1)

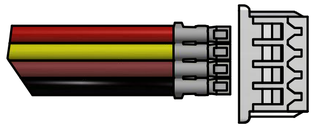

Red
Yellow
Brown
Black

TEILELISTE			
OBJEKT	ANZAHL	BAUTEILNUMMER	BESCHREIBUNG
2	1	Molex 510210400	1.25mm Pitch PicoBlade™
5	4	Molex 50058-8100	crimpterminal
8	1	SANYO DENKI - SANACE FANS 9GA0412P6G001	9GA0412P6G001
10	1	keystone-PN7326	KEYSTONE 7326 Erdungsklemme, #6, M3.5, Messing
11	1	TR FASTENINGS 3.510PRST30TC1D	Screw, Thread Forming, M3.5, 10 mm, Zinc, Steel, Pan Head Pozidriv

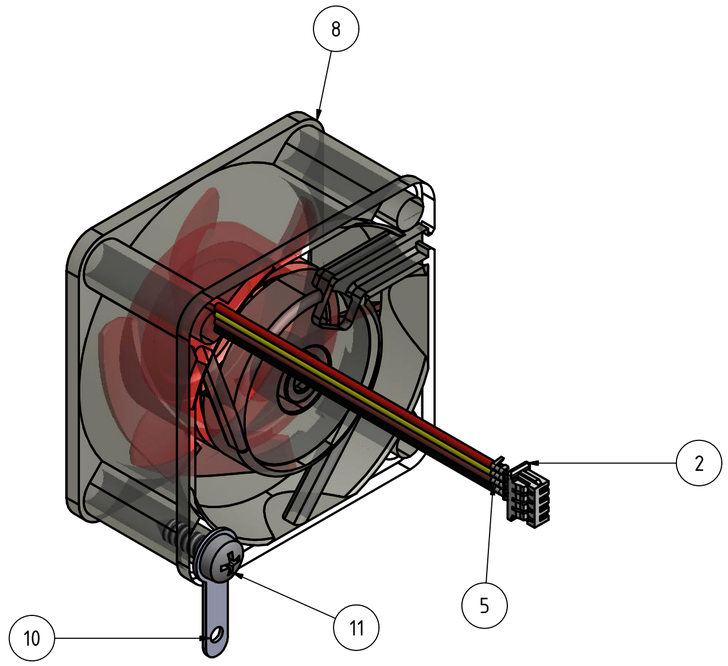

					Datum	Name
				Gezeichnet	21.02.2017	schmoelb
				Kontrolliert		
				Norm		
Status	Änderungen	Datum	Name			

EVAL_800W_ZVS_FB_Fan1

A2